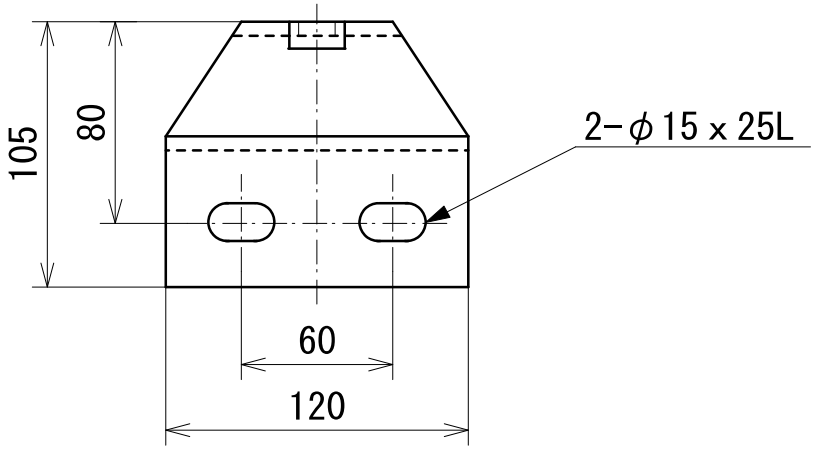

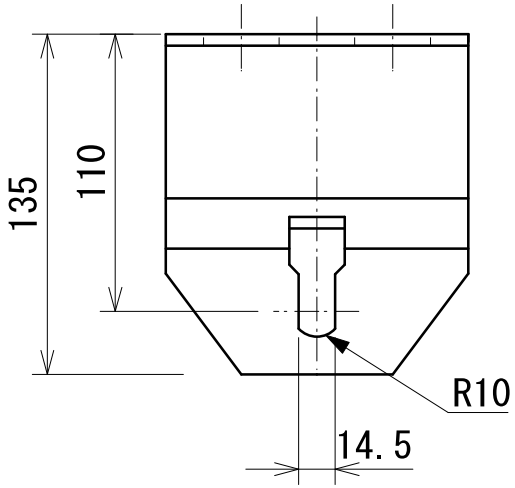

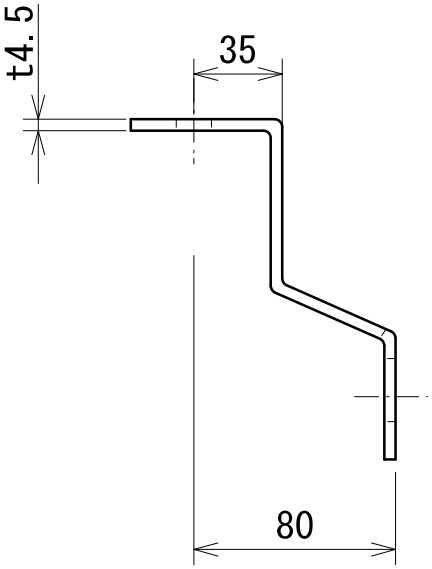

NO.	品　　名	材　質
5		
4		
3		
2		
1		

NO.	変更内容	DATE	SIGN
△		. .	
△		. .	
△		. .	
△		. .	

数量(QUANTITY)	日付(DATE)	尺度(SCALE)
本	19.12.05	1/1

名称(NAME)
リターン用ブラケット（階段型）

図番(DWG NO.)
W400～900用

承認(APPROVED)	検図(CHECKED)	設計(DESIGNTED)	第 3 角 法 (THIRD ANGLE PROJECTION)
		TANAKA.D	

福井鉄工 株式会社
FUKUI TEKKO CO., LTD